WR-1181-7274/004

Ra 6,3 (√)

A–A(1:2)

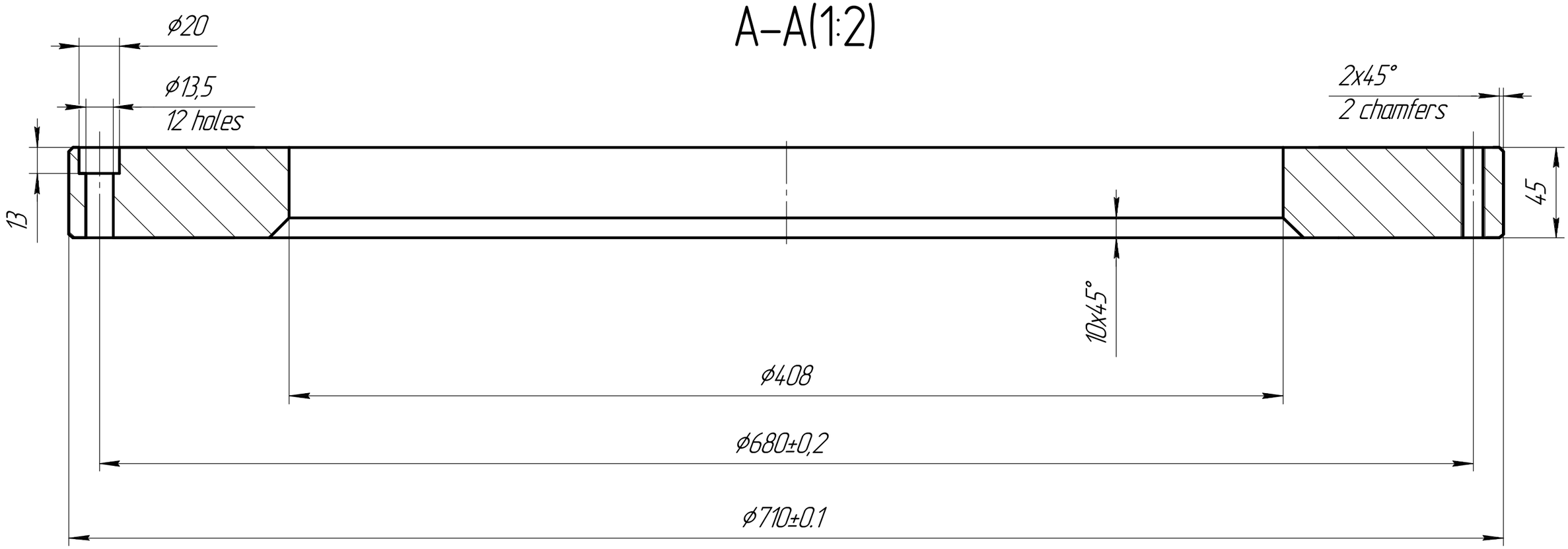

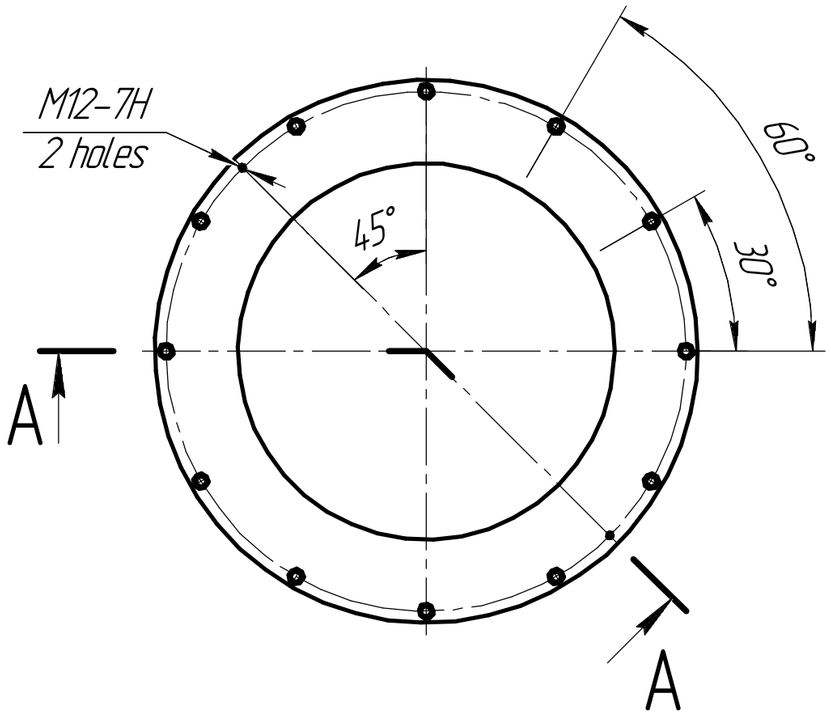

1.45...50HRCэ.
2.Unspecified limit deviations of sizes according to OST37.001.246-82.

1. 45...50HRCэ.
2. Неуказанные пред. откл. размеров по ОСТ37.001.246-82.

Изм.	Лист	№ докум.	Подп.	Дата	WR-1181-7274/004		
Разраб.		Козлова		01.12.2021	Puller	Лит.	Масса	Масштаб
Пров.		Шков				И	71,3	1:4
Т.контр.						Лист	Листов 1	
Н.контр.					Steel 40X GOST4543-71	ACCURIDE		
Утв.		Шков						

Перв. примен. | Справ. № | Подп. и дата | Инв. № дубл. | Взам. инв. № | Подп. и дата | Инв. № подл.

Копировал | Формат А3